Melléképület alaprajz

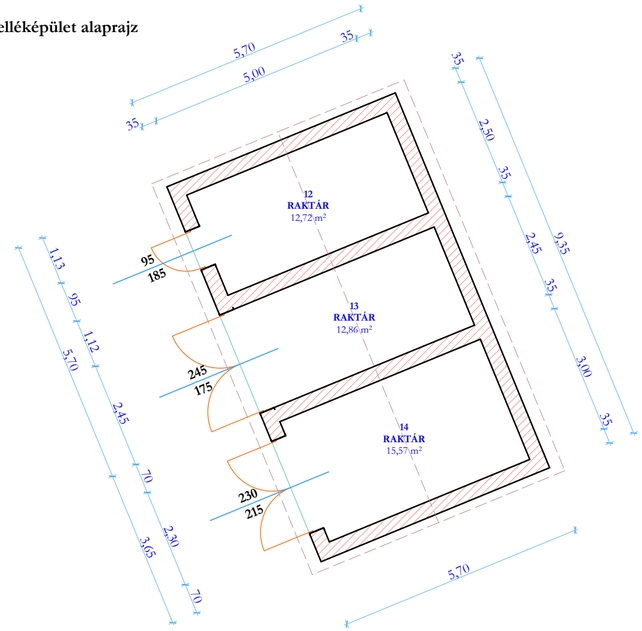

Főépület alaprajz

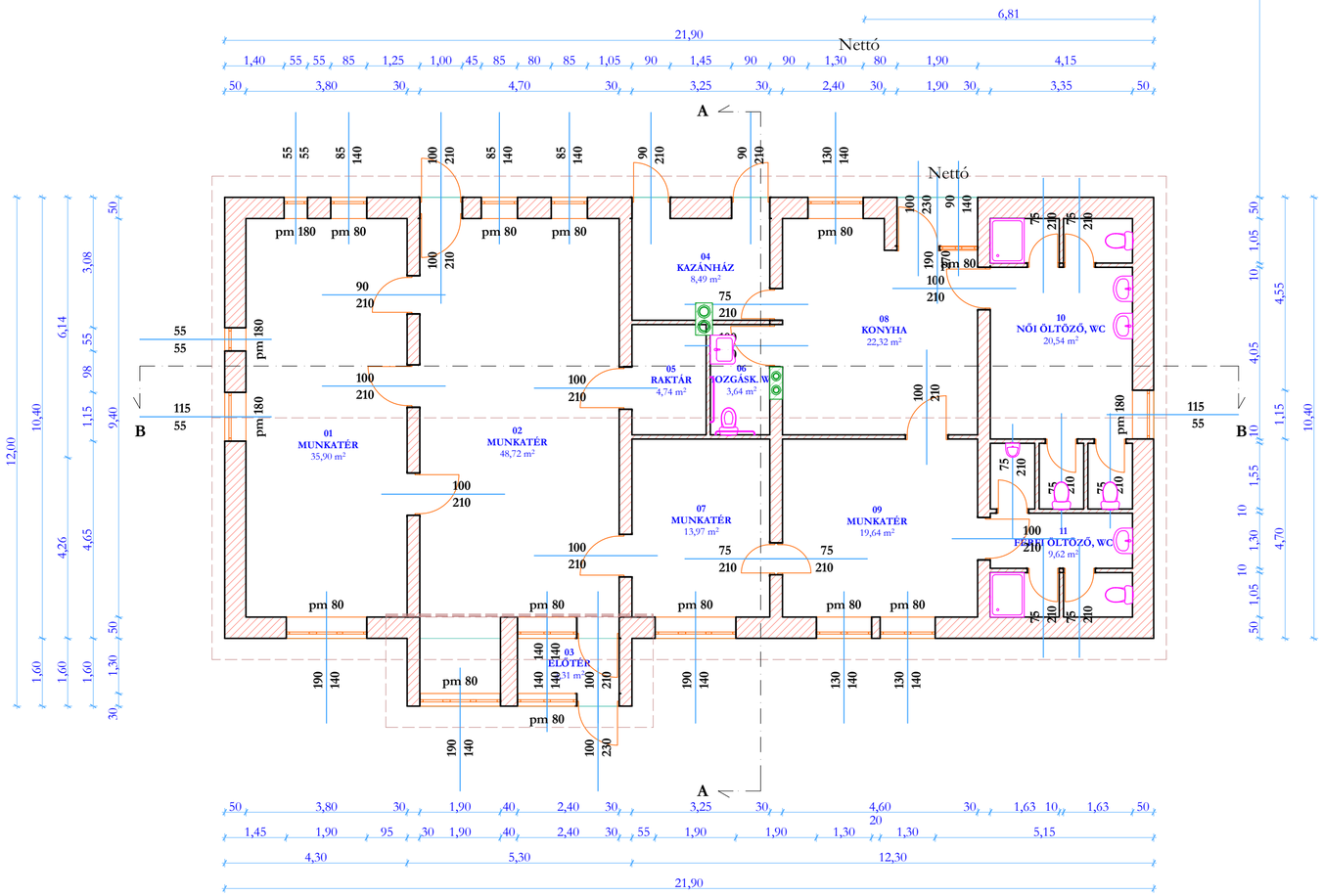

Helyiségkimutatás

Helyiség szám	Helyiség megnevezés	Helyiség terület
01.	Munkatér	35,9 m^2
02.	Munkatér	48,72 m^2
03.	Előtér	3,31 m^2
04.	Kazánház	8,49 m^2
05.	Raktár	4,74 m^2
06.	Mozgáskorlátozott WC	3,64 m^2
07.	Munkatér	13,97 m^2
08.	Konyha	22,32 m^2
09.	Munkatér	19,64 m^2
10.	Női öltöző, mosdó, WC	20,54 m^2
11.	Férfi öltöző mosdó, WC	9,62 m^2
Főépület nettó alapterület		**190,89 m^2**
Főépület bruttó alapterület		**236,24 m^2**
12.	Külső raktár	12,72 m^2
13.	Külső raktár	12,86 m^3
14.	Külső raktár	15,57 m^4
Teljes nettó alapterület		**232,04 m^2**
Teljes bruttó alapterület		**289,54 m^2**

Megjegyzés:

Tervező:

Varroda kialakítás

Tervfajta:

Nem építési engedélyköteles terv

Tervezési helyszín:

5235 Tiszabura
Széchenyi út 4.
Hrsz: 310.

Megrendelő:

Magyar Máltai Szeretetszolgálat Egyesület
1125 Budapest, Szarvas Gábor út 58-60.

Tervező:

Tekse András
Építészmérnök
É 16-0082

Rajzolta:

Szatlóczki Attila

Dátum:

2017. október

Tervlap neve:

Tervezett alaprajz

Tervszám:

E-01

Léptéke:

M = 1 : 100 (A2)

Jelen dokumentáció a tervező szellemi terméke, melyet szerzői jog véd.